7.0 ОСНОВНЫЕ ПАРАМЕТРЫ ПРОТИВОТОКА

RU

Технические данные:
Напряжение: однофазное 230 В, 50 Гц
Расход воды насосом: ~ 50 м³/час.
Производительность: 1,1 кВт
Регулировка: пневматическая
Масса: прибл. 20 кг
Степень защиты: IP 55

Размеры противотока с регулируемой ногой (рис. 2)

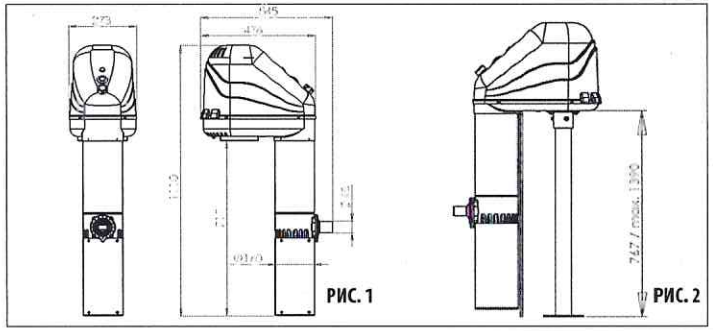

РИС. 1 РИС. 2

8.0 МОНТАЖ

Для правильного функционирования противотока необходимо, чтобы сопло противотока было погружено минимально на 300 мм ниже уровня воды в бассейне (см. **рис 1**). Оптимальный предел глубины погружения сопла ниже уровня водной поверхности между равен 200 – 300 мм. При установке противотока в бассейн не обязательно выпускать воздух из корпуса насоса. Поэтому противоток можно установить и в еще незаполненный водой бассейн.

Монтаж противотока в полностью заглубленном бассейне
Для монтажа используется опорная плита, которая является составной частью поставки и установлена на нижней крышке противотока.
Для монтажа необходимо у бассейна фундаментную сделать бетонную плиту (бетон В30), который должна быть на 20 мм ниже кромки бассейна. Противоток, таким образом, будет установлен на верхней рейке бассейна.
Перед монтажом необходимо снять верхнюю крышку противотока.
Противоток цилиндрическим тубусом устанавливается как можно ближе к стенке или рейке бассейна. Крепление противотока осуществляется с помощью анкерных болтов М8-160 (**рисунок 3**), с помощью химического анкера (двухкомпонентная смола для прикрепления механических частей к минеральному основанию). Глубина заглубления болтов равна 138 мм. Для фиксирования необходимо использовать широкие шайбы 8,2 мм и самофиксирующие гайки М8. Болты и другие материалы не являются составной частью поставки.

Установка противотока для надземных бассейнов
Для монтажа используется телескопическая нога/опора, которая не входит в комплект поставки. Перед установкой ноги необходимо снять монтажную панель с нижней крышки противотока. Затем те же винты используются к установке ноги/опоры.
Для монтажа необходимо приготовить бетонную плиту, которая должна быть на 767–1390 мм ниже края бассейна. Висота ноги/опоры затем регулируется так чтобы край нижней крышки противотока был на верхней полосе бассейна.
Перед монтажом необходимо снять верхнюю крышку противотока.
Противоток цилиндрическим тубусом устанавливается как можно ближе к стенке или рейке бассейна. Крепление противотока осуществляется с помощью анкерных болтов М8-160 (**рисунок 3**), с помощью химического анкера (двухкомпонентная смола для прикрепления механических частей к минеральному основанию). Глубина заглубления болтов равна 138 мм. Для фиксирования необходимо использовать широкие шайбы 8,2 мм и самофиксирующие гайки М8. Болты и другие материалы не являются составной частью поставки.

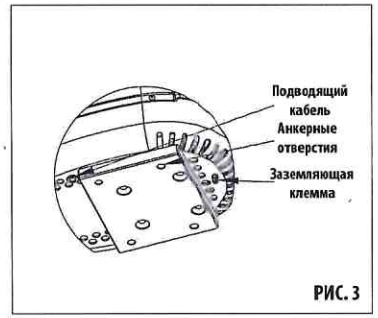

РИС. 3

РИС. 4

Электрическая схема подключения AQUA Jet 50 (рис.4):
1. Предохранительный выключатель тока IF=30мА
2. Защитный электрический автомат 16А, характеристика «С»
3. Механическое пусковое устройство от 6А до 10А
4. Пневматический выключатель двигателя V1
5. Пневматическая регулировка выключателем
6. Двигатель насоса M1
7. Защитный изолирующий трансформатор с выпрямителем TR1 для светодиодной подсветки D1
8. Световой выключатель V2
9. Светильник с LED диодами D1
10. Заземляющая клемма

Примечание: позиции 1,2 и 3 не являются составной частью поставки противотока.

Электрические схемы противотоков
Противотоки можно подключить к электрической сети только после соответствующего механическое прикрепление корпуса противотока. **Подключение к электросети (или же отключение) может выполнять только квалифицированный специалист в соответствии с действующими электротехническими правилами и стандартами, прежде всего, со стандартом ЧСН 33-2000-7-702 (с квалификацией в соответствии с §6 постановления 50/1978 Сб.).**

Противотоки необходимо подключиться к электросети с помощью механического пускового устройства, предохранителей и предохранительного выключателя тока (см. схему подключения, рис 4). Если не включить эти предохранительные компоненты, то может возникнуть угрозу жизни и общие угрозы. Эти устройства должны размещаться за пределами защитной зоны бассейна (зоны 0, 1 и 2) - см. ЧСН 33 2000-7-702 - ширина этой зоны от стенки бассейна установлена на 3,5 м - см рис 5.

Механическое пусковое устройство, предохранитель и предохранительный выключатель тока должны быть размещены в закрываемом распределительном шкафу, который имеет защиту от проникновения посторонних лиц.

Подводящий кабель с минимальным сечением 1,5мм² необходимо протянуть через кабельный проходной изолятор в нижнем корпусе противотока - см. рис 3. В коробке он должен быть зафиксирован от выдергивания путем его протягивания через кабельный проходной изолятор распределительной коробки. По трассе к противотоку кабель должен прокладываться в кабельной защитной втулке - см. рис 6.

Противоток должен быть заземлен с помощью заземляющего кабеля 2,5 мм². Заземляющая петля прикрепляется к заземляющей клемме, которая расположена в нижней части кожуха противотока – см. рис. 3. Заземляющий провод должен вестись самостоятельно в кабельной втулке вместе с подводящим кабелем. Заземляющий кабель надо присоединить к клемме заземления распределительной электрокоробке.

8.0 МОНТАЖ

RU

Перед подключением к электросети надо установить все кожухи на первоначальное место!

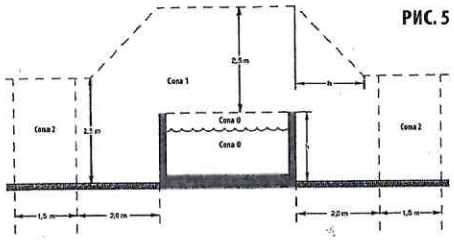

РИС. 5

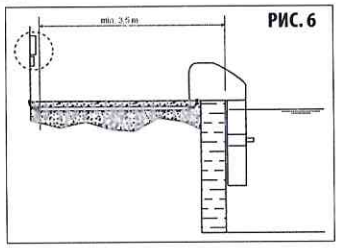

РИС. 6

9.0 ВВОД В ЭКСПЛУАТАЦИЮ И УПРАВЛЕНИЕ

После механического крепления, подключения к электросети и повторной установке кожухов считается, что устройство подготовлено к вводу в эксплуатацию.
Устройство включается и выключается с помощью главного выключателя согласно **рис.7**.

В случае экстремальных уличных температур может произойти в результате длительной эксплуатации (несколько часов) самостоятельное отключение противотока - это вызывает тепловой предохранитель, который защищает электродвигатель от перегрева. После охлаждения электродвигателя устройство можно снова включить.
В случае если противоток длительное время не использовался, то рекомендуется отключить противоток от электросети с помощью механического пускового устройства.

РИС. 7

ВНИМАНИЕ: Во время эксплуатации противотока не закрывайте вентиляционные отверстия в кожухе противотока.

10.0 ЭКСПЛУАТАЦИЯ

Внимание: Некоторые части противотока сделаны из стали. Несмотря на то, что, прежде всего, речь идет о нержавеющей стали, то так как используются химические препараты (в частности, хлорные препараты) необходимо соблюдать нижеуказанные правила.

При использовании химических препаратов необходимо соблюдать их правильную дозировку, в частности, необходимо избегать их использования в чрезмерных количествах! При использовании хлорных препаратов мы рекомендуем **регулярно измерять содержание хлора в воде бассейна и контролировать его содержание. Следующим важным фактором является контроль pH воды в бассейне.**
Неправильный уход за водой в бассейне и использование чрезмерного количества химических препаратов может привести к коррозии металлических частей противотока, а это также и нержавеющих! Ниже приведены наиболее частые причины, которые могут повредить металлические части противотока:
1) Уровень хлора - металлические части устойчивы к определенной концентрации хлора, но когда концентрация хлора чрезмерная, то это может привести к коррозии также нержавеющих материалов.
2) pH воды в бассейне: правильное значение pH должно быть от 7,0 до 7,4. Любое изменение, прежде всего, снижение значения pH, приводит к агрессивности воды и возникновению коррозии также у нержавеющих материалов.
3) Содержание растворенных солей – макс. 0,5 %

При дозировке и растворении бассейновых препаратов в воде бассейна дозируемые химические препараты не должны попасть в противоток. Мы рекомендуем не ПОЛЬЗОВАТЬСЯ противотоком.
Перед тем как приступить к выполнению шоковой обработки воды в бассейне мы рекомендуем демонтировать противоток из бассейна и подождать, пока уровень хлора не снизится до нужного уровня.

11.0 ТЕХНИЧЕСКОЕ ОБСЛУЖИВАНИЕ, ПОДГОТОВКА К ЗИМЕ

Оператор должен обеспечить, чтобы всё техобслуживание, надзор и монтаж выполнялись лицами, которые тщательно изучили настоящую инструкцию по эксплуатации.
Следите за чистотой воды в бассейне, чтобы не загрязнялся всасывающий кожух или даже корпус насоса.
Регулярно проверяйте проходимость вентиляционных отверстий в корпусе противотока, и удалять любые загрязнения, которые препятствуют свободному прохождению воздуха.
Если устройством не пользуетесь или если его оставляете без воды (например, при подготовке к зиме), то пусковое устройство необходимо отключить в контуре питания, чтобы не произошло случайное включение.
Регулярно проверяйте комплектность и целостности корпусов и других компонентов противотока.
Для подготовки к зиме мы рекомендуем устройство демонтировать и хранить в сухом помещении. Устройство, установленное снаружи, однако возможно оставить без демонтажа при условии, что ни одна его часть не остается погруженной в воду.
При повторном заполнении бассейна или при установке противотока надо проверить проходимость питательных отверстий на корпусе насоса.
Противоток запрещается подключать к электрической сети без погружения в воду.

12.0 ИСПЫТАНИЯ ИЗДЕЛИЯ

Изделие противоток бассейна AQUA Jet 50 находится в соответствии с требованиями следующих европейских директив (постановлений правительства) в действующей редакции: 2006/95/EC (постановление правительства № 17/2003 Сб., устанавливающий технические требования к электрооборудованию низкого напряжения), 2004/108/EC (постановление правительства № 616/2006 Сб., устанавливающее технические требования к продукции с точки зрения их электромагнитной совместимости) и 2011/65/EC (постановление правительства № 481/2012 Сб. «Об ограничении использования определенных опасных веществ в электрических и электронных устройствах»).
Изделие было испытано в Машиностроительном испытательном институте в г.Брно. Страна происхождения: Чешская Республика.